Schéma de principe hydraulique de la chaufferie granulé de bois

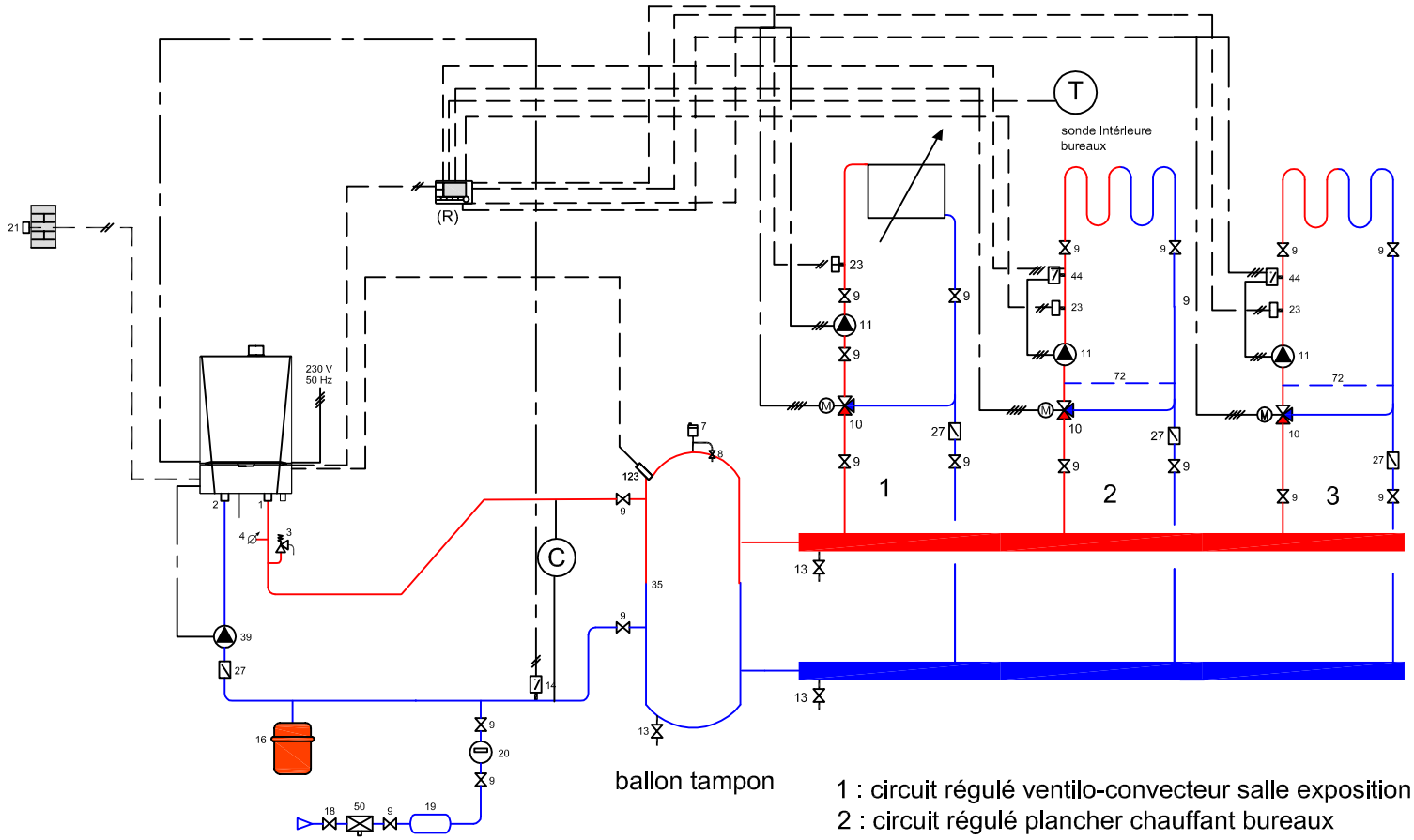

1 : circuit régulé ventilo-convecteur salle exposition et espace accueil
2 : circuit régulé plancher chauffant bureaux
3 : circuit régulé plancher chauffant zone accueil/exposition

Légende :

3: Soupape de sécurité
4 : Manomètre
7 : purgeur automatique
8 : purge manuelle
9 : vanne de sectionnement
10 : vanne trois voies motorisée
11 : circulateur à débit variable
13 : vanne de chasse
16 : vase expansion
19 : traitement eau
20 : compteur d'eau
23 :sonde température
27 : clapet anti-retour
44 : thermostat limiteur
50 : disconnecteur